SPECIFICATION APPLIED

ISOMETRIC VIEW

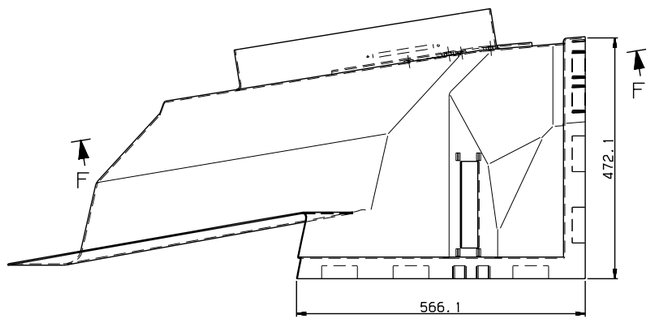

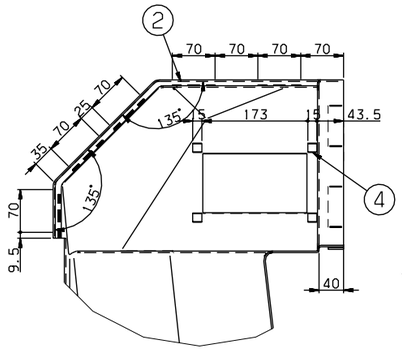

DETAIL E
SCALE=1/5

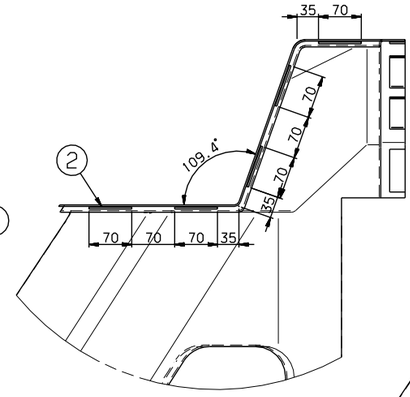

DETAIL K
SCALE=1/5

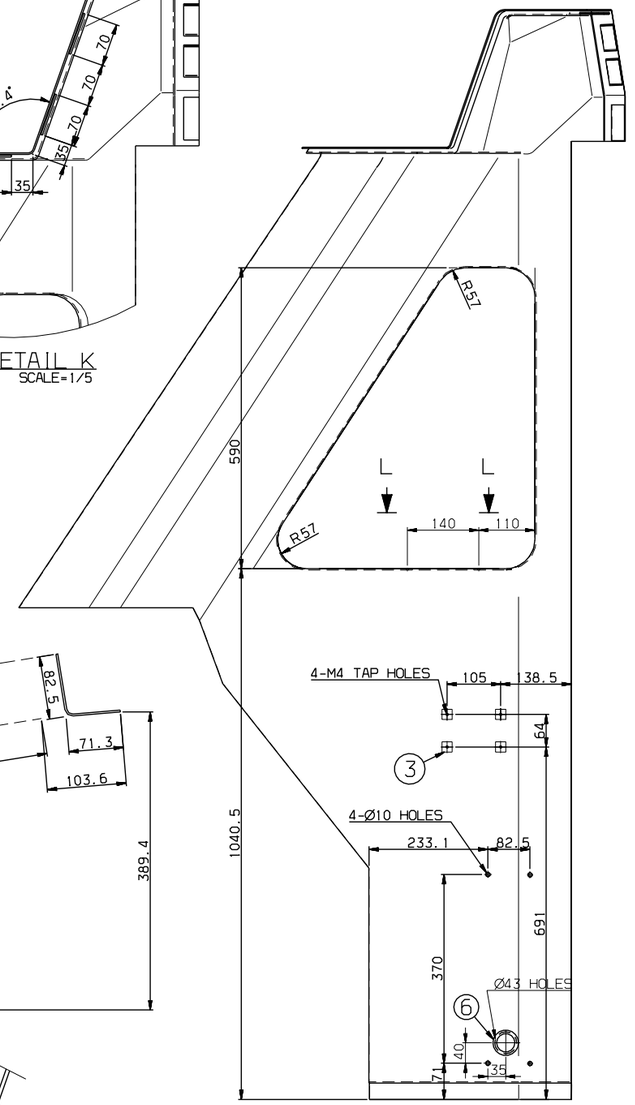

VIEW F-F

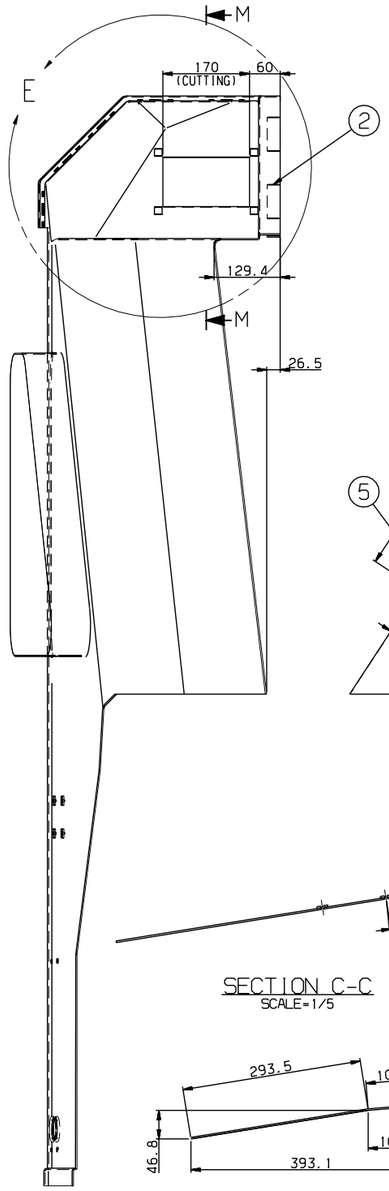

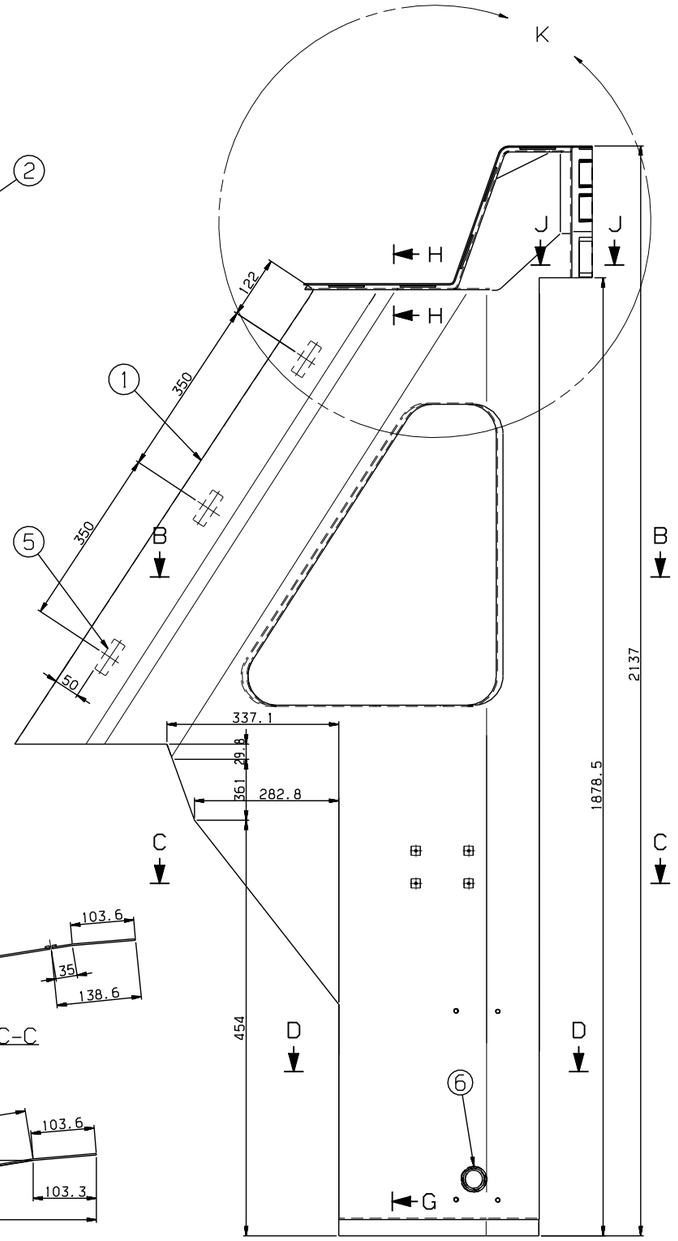

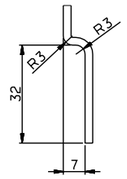

SECTION G-G
SCALE=1/1

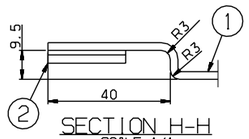

SECTION H-H
SCALE=1/1

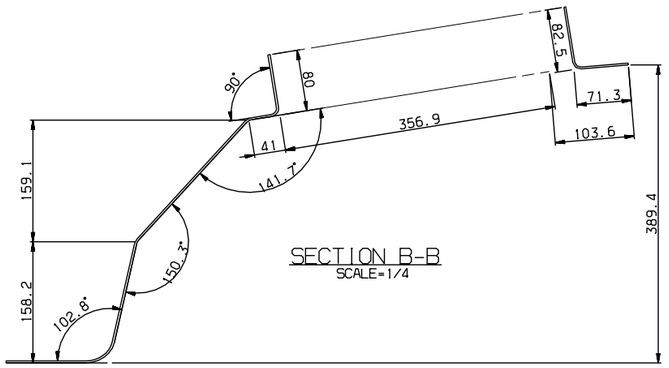

SECTION B-B
SCALE=1/4

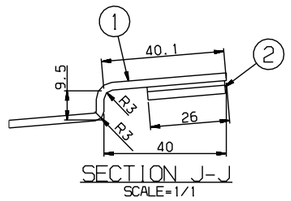

SECTION J-J
SCALE=1/1

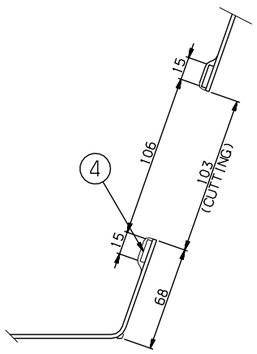

VIEW M-M
SCALE=1/2

SECTION C-C
SCALE=1/5

SECTION D-D
SCALE=1/5

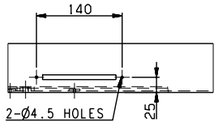

VIEW L-L
SCALE=1/5

NOTE:
1. UNSPECIFIED DIMENSION SHALL BE ACCORDING TO 3-D DATA.
2. PART NO.2 AND 5 SHALL BE STRONGLY GLUED BY DP8005 OR EQUIVALENT.

품번 NO.	부품 번호 PART NO.	품명 DESCRIPTION	재질 MATERIAL	수량 Q'TY	중량 W.T	비고 REMARKS
6	CP440101-481	BUSH, RUBBER	EPDM	1		RFP90013AN0.D3
5	RFC23112EJ0-005	DUAL LOCK	ASSY	3		3M SJ3550 OR EQUIVALENT
4	RFC23112EJ0-004	TAP SEAT	SS400	4		T3.2X15X15
3	RFC23112EJ0-003	TAP SEAT	SS400	4		T3.2X20X20
2	RFC23112EJ0-002	DUAL LOCK	ASSY	10		3M SJ3550 OR EQUIVALENT
1	RFC23112EJ0-001	PANEL	FRP	1		T2.5

승인 APP	JeongYul Lee 2014.09.15	재질 MAT'L	ASSY	명 칭 TITLE	PANEL, FRONT (RIGHT)
검도 CHK	KeongBong Park 2014.09.15	중량 G.W			
설계 DGN	JinWoo Jeong 2014.09.15	일반공차 MC / MD / CT	B / B / B	도면 번호 DRG. NO	RFC23112EJ0 Ver. 00 Rev. --
제도 DRG	JinHee Jeong 2014.09.10	SCALE 1/6	SIZE A1	매 SHEET	1 of 1

REF. NO.

기호 MARK	일자 DATE	개정 내용 DETAIL OF REVISION(E.C ZONE)	설변번호 E.C NO.	설계 DGN	검도 CHK	승인 APP
A	2014.09.15	최초 발행				

치수 구분 DIM		일반 공차 GENERAL TOLERANCE		
	~ 6	0.05	0.1	0.2
	~ 30	0.1	0.2	0.5
	~ 120	0.15	0.3	0.8
	~ 315	0.2	0.5	1.2
	~ 1000	0.3	0.8	2.0
	~ 2000	0.5	1.2	3.0
	~ 4000	0.8	2.0	4.0
	~ 8000	-	3.0	5.0
	~ 12000	-	4.0	6.0
	~ 16000	-	5.0	7.0
	~ 20000	-	6.0	8.0
등급 GRADE		A	B	C
용접 구조물 WELDING (±)				
	~ 10	1	1	1
	~ 30	1	2	3
	~ 120	1	2	3
	~ 315	1	2	4
	~ 1M	2	3	6
	~ 2M	3	4	8
	~ 4M	4	6	11
	~ 8M	5	8	14
	~ 12M	6	10	18
	~ 15M	7	12	21
	~ 20M	8	14	24
주조 CASTING (±)				
등급 GRADE		A	B	
기계 가공 MACHINING (±)				
	~ 3	0.5	1	
	~ 6	1	1.5	
	~ 10	1	1.5	
	~ 30	2	3	
	~ 120	2	3	
	~ 315	2	3	
	~ 800	3	4	
	~ 1600	4	5	
	~ 3150	-	7	
등급 GRADE		A	B	

본 도면은 당사 재산으로서 승인없이 무단복사/배포 금지됨. PROPERTY OF ISSUING ENTITY. CANNOT BE DISTRIBUTED OR REPRODUCED WITHOUT AUTHORIZATION.

HYUNDAI Rotem 현대로템주식회사

CATIA